ter Hürne

SILENTDESIGN LIVINGWALL

Produktinformationen Eirik Cube

SILENTDESIGN LIVINGWALL

Product Information Eirik Cube

DE **SilentDesign LivingWall**
Produktinformationen Eirik Cube 2

GB **SilentDesign LivingWall**
Product information Eirik Cube 6

FR **SilentDesign LivingWall**
Information sur le produit Eirik Cube 10

ES **SilentDesign LivingWall**
Información sobre el producto Eirik Cube 14

NL **SilentDesign LivingWall**
Productinformatie Eirik Cube 18

PL **SilentDesign LivingWall**
Informacje o produkcie Eirik Cube 22

GR **SilentDesign LivingWall**
Πληροφορίες προϊόντος Eirik Cube 26

ter Hürne GmbH & Co. KG | Ramsdorfer Str. 5 | 46354 Südlohn | Germany | ✆ +49 2862 701-0

DE

Unsere anwendungstechnischen Hinweise in Wort und Schrift, sowie die Inhalte der Verlegeanleitungen, technischen Informationen sowie Prospekten beruhen auf Erfahrungen und erfolgen nach bestem Wissen. Diese Informationen gelten als unverbindliche Hinweise. Aufgrund der Vielseitigkeit der Anwendungsmöglichkeiten ist die Darstellung aller Einzelheiten nicht möglich. Somit kann hieraus keine Verbindlichkeit und Haftung seitens ter Hürne übernommen werden. Die Hinweise können jederzeit ohne Ankündigung an den technischen Fortschritt angepasst werden.

WARNUNG !

Explosionsgefahr! Akkus/Batterien nicht kurzschließen, öffnen, ins Feuer oder Wasser werfen. Vor Hitze, mechanischer Belastung und direkter Sonneneinstrahlung schützen. Bei auslaufenden Batterien Kontakt mit Haut, Augen und Schleimhäuten vermeiden – sofort mit Wasser spülen und Arzt aufsuchen.

Inhalt

1 Produktspezifikationen 3
2 Lieferumfang 3
3 Technische Daten 3
4 Symbole und Hinweise 3
5 Funktionen 4
6 Installation PEB Fixierpunkt 5
7 Installation Cube 5

DE

Produktinformationen Eirik Cube

1 Produktspezifikationen

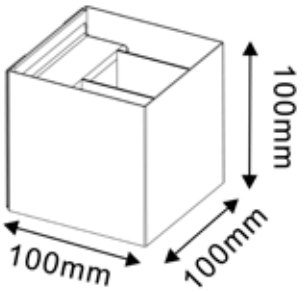

Artikelnummer	1101350002
Abmessungen (LxBxH in mm)	100×100×100mm
Material	ABS+Aluminium+Stahl
Farbe der Oberfläche	Schwarz
Lichtquelle	SMD 2835 LED, CRI≥80, SDCM<6 (nicht austauschbar)
Betriebstemperatur	-10°C - 30°C Innenräume
Lichtstrom	272 lm
Akku	4400 mAh (nicht austauschbar)
Zubehör	1 × 1,2 m Kabel USB Typ-A, 1 × Wandhalterung, 1 × Fernbedienung (Batterie ist enthalten) 2 × PEB Fixierpunkte, 2 × Schrauben

2 Lieferumfang

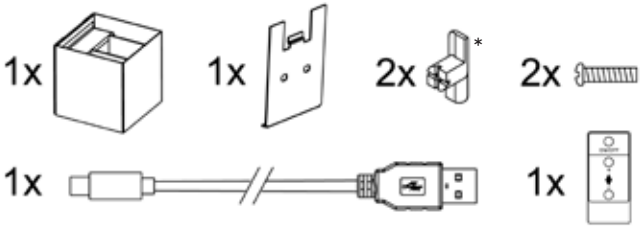

*Durch eine technische Optimierung wurde der Dorn am PEB-Fixierpunkt entfernt. Fixierpunkte mit Dorn können weiterhin ohne Einschränkungen verwendet werden.

3 Technische Daten

Nennleistung (W)	2,5
Eingangsspannung (Vdc)	5
Led Menge (Stück)	18
Farbtemperatur (K)	3000

4 Symbole und Hinweise

CE	Das CE-Zeichen bestätigt die Konformität mit den für das Produkt zutreffenden EU-Richtlinien.
III	Schutzklasse III
	Das Produkt ist nur für die Verwendung in Innenräumen geeignet
	Das Symbol der durchgestrichenen Mülltonne bedeutet, dass dieses Gerät am Ende der Nutzungszeit nicht über den Haushaltsmüll entsorgt werden darf. Das Gerät ist bei eingerichteten Sammelstellen, Wertstoffhöfen oder Entsorgungsbetrieben abzugeben.
	Das Symbol der durchgestrichenen Mülltonne auf Batterien oder Akkus bedeutet, dass Batterien und Akkus nicht im Hausmüll entsorgt werden dürfen. Diese können giftige Schwermetalle enthalten und unterliegen der Sondermüllbehandlung.
IP20	Die Schutzklasse IP20 bedeutet "IP"= Ingress Protection (= Eindringschutz). Die erste Ziffer "2" bedeutet Schutz gegen Fremdkörper mit Durchmesser ≥ 12,5 mm sowie Schutz gegen den Zugang mit dem Finger. Die zweite Ziffer "0" bedeutet kein Schutz gegen Wasser.
LED	Die Lichtquelle dieser Leuchte ist nicht ersetzbar; wenn die Lichtquelle ihr Lebensdauerende erreicht hat, ist die gesamte Leuchte zu ersetzen.
Dieses Produkt enthält eine Lichtquelle mit der Energieeffizienzklasse F.	

5 Funktionen - 3 Schaltpositionen

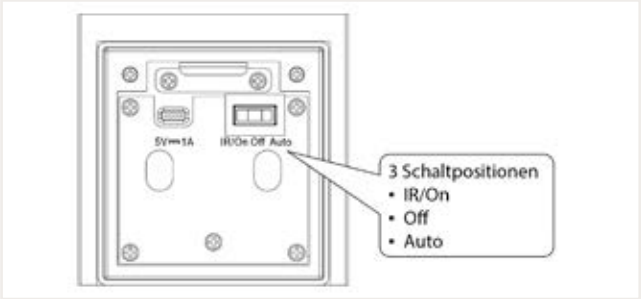

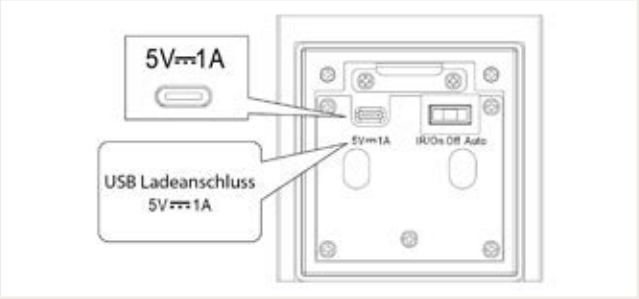

- Schalter nach links = IR/ON
  Licht dauerhaft an, oder schaltbar ON/OFF und dimmbar (+/-) mit der beiliegenden Fernbedienung. Reichweite der Fernbedienung < 3 m. Batterie für die Fernbedienung ist enthalten. Es muss eine Lithium Batterie des Typs CR2025 3V verwendet werden.

- Schalter in die Mitte = OFF
  Licht dauerhaft aus

- Schalter nach rechts = Auto
  Der Bewegungssensor ist aktiviert. Innerhalb eines Radius von < 2 m und einer Höhe von 1,7 m reagiert der Bewegungssensor während der Dunkelheit und schaltet die Leuchte ein, wenn eine Bewegung erkannt wird. Nach 30 Sekunden schaltet sich die Leuchte automatisch wieder aus.

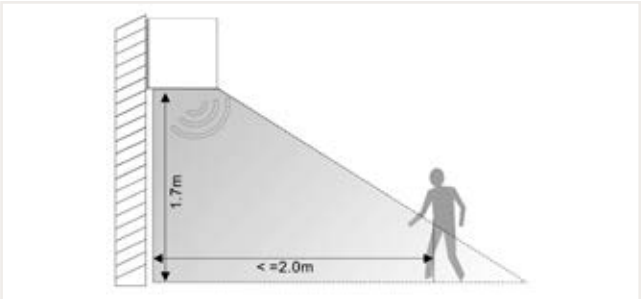

- Ladeanschluss: Type-A,5V DC.
  Ein Ladegerät ist nicht im Lieferumfang enthalten.
  Ladevorgang: rotes Lämpchen leuchtet
  Voll geladen: grünes Lämpchen leuchtet
  Ladezeit: ca. 9h
  Leuchtdauer: ca. 6h

- Das zu verwendende Ladegerät muss die Anforderungen der EN IEC 60598-1 erfüllen für die Sicherheitskleinspannung (SELV).

- Einstellbarer Lichtwinkel
  Die oberen und unteren Klappen können bewegt werden, um den Lichtwinkel zu ändern.

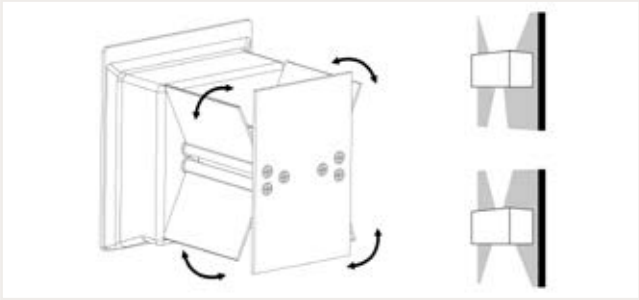

6 Installation PEB Fixierpunkt

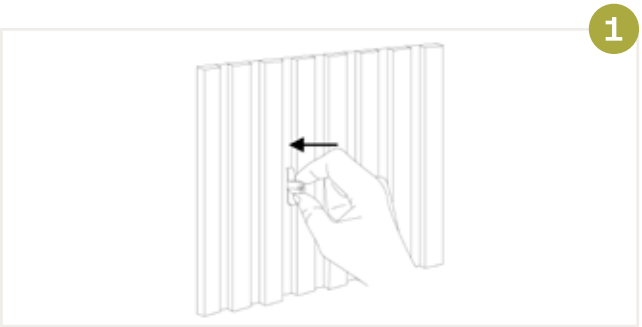

1) Platzieren Sie die beiden PEB Fixierpunkte an der gewünschten Position. Drücken Sie die PEB Fixierpunkte in den Filz des Akustikpaneels.

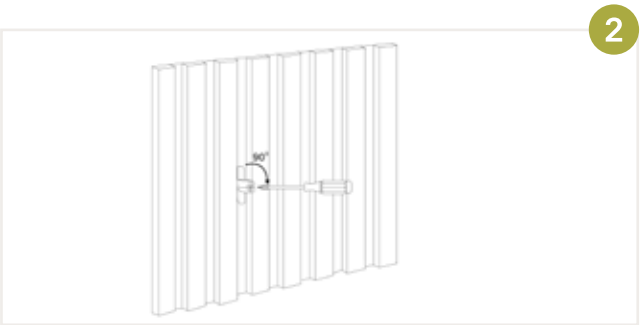

2) Drehen Sie die PEB Fixierpunkte mit einem Schraubendreher um 90 Grad im Uhrzeigersinn.

7 Installation Cube

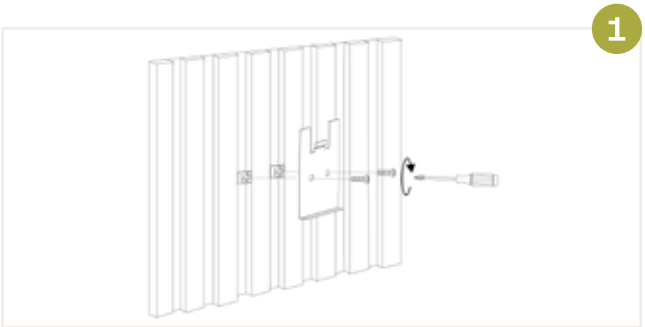

1) Schrauben Sie die Wandhalterung an den Befestigungspunkten fest.

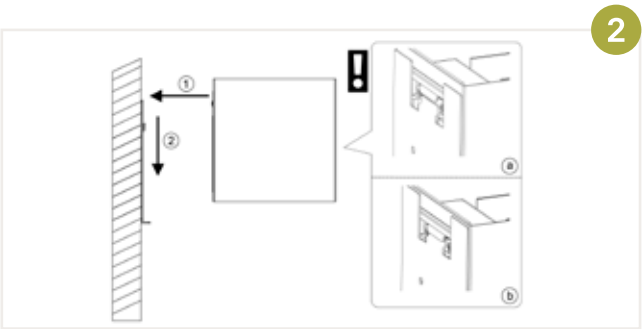

2) Positionieren Sie die Cubeleuchte (ohne Außengehäuse) etwas oberhalb der Montageplatte und drücken Sie sie dann nach unten, so dass die Lasche der Cubeleuchte in die Montageplatte einhakt.

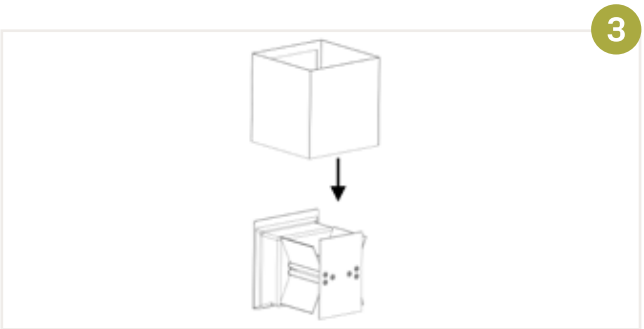

3) Schieben Sie nun das Außengehäuse gerade von oben auf die Lampe.

ter Hürne

GB

Our written and verbal technical instructions, in general, in the installation instructions, in technical information, and all brochures are based on our own experience and are given to the best of our knowledge. This information is provided as a non-binding guide. Due to the many application possibilities, not all individual details can be shown. As such, no obligation and liability can be assumed by ter Hürne. These instructions can be adapted to technological advances at any time without notice.

WARNING !

Explosion hazard! Do not short-circuit or open batteries, or throw them into fire or water. Protect from heat, mechanical stress and direct sunlight. In case of leaking batteries, avoid contact with skin, eyes and mucous membranes – rinse immediately with water and seek medical attention.

Content

1 Product specifications 7
2 Scope of delivery 7
3 Technical-Electrical data 7
4 Symbols and instructions 7
5 Function 8
6 Installation PEB fixing point 9
7 Installation Cube 9

Product Information
Eirik Cube

1 Product specifications

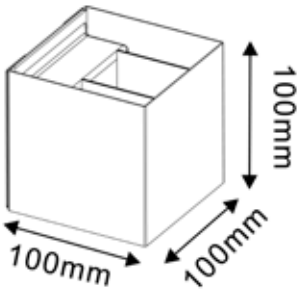

Article number	1101350002
Dimensions (LxWxH mm)	100×100×100mm
Material	ABS+Aluminum+Steel
Surface Color	Black
Light Source	SMD 2835 LED, CRI≥80, SDCM<6 (not interchangeable)
Operating Temperature	-10 to 30 degrees
Luminous Flux	272 lm
Battery capacity	4400mA (not interchangeable)
Accessories	1 × 1,2 m cable USB Type-A, 1 × Wall mount 1 × remote control (battery is included) 2 × PEB Fixing Points, 2 × Screws

2 Scope of delivery

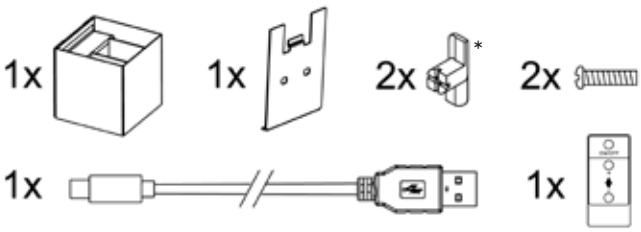

*The pin on the PEB fixing point has been removed as a result of technical optimization. Fixing points with pins can still be used without restriction.

3 Technical-Electrical data

Rated Wattage (W)	2,5
Input Voltage (Vdc)	5
Led quantity (pcs)	18
Color Temp (K)	3000

4 Symbols and instructions

CE	CE mark indicates conformity with relevant EU directives applicable for this product.
III	Class III product
	The product is only suitable for indoor use
	To help protect the environment, please dispose of the product properly when it has reached the end of its useful life and not in the household waste. Information on collection points and their opening hours can be obtained from your local authority.
	Batteries/rechargeable batteries may not be disposed of with the usual domestic waste. They may contain toxic heavy metals and are subject to hazardous waste treatment rules and regulations.
IP20	The protection class IP20 means “IP” = Ingress Protection. The first digit “2” means protection against foreign bodies with a diameter ≥ 12.5 mm and protection against access with a finger. The second digit “0” means no protection against water.
LED	The light source in this luminaire cannot be replaced; when the light source reaches the end of its service life, the entire luminaire must be replaced.
This product contains a light source with energy efficiency class F.	

5 Function- 3 switch positions

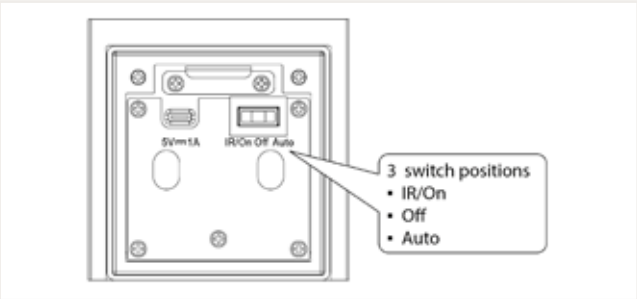

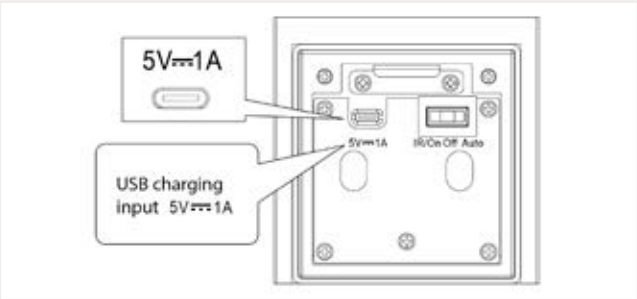

- Switch to the left = IR/ON
  Light permanently on, or switchable ON/OFF and dimmable (+/-) with the enclosed remote control. Remote control distance < 3 m. Battery for the remote control is included. A CR2025 3V lithium battery must be used.

- Switch in the centre = OFF
  Light permanently off

- Switch to the right = Auto
  Motion sensor is activated. Within a radius of < 2 m and a height of 1.7 m, the motion sensor reacts during the dark and switches the lamp on when movement is detected. The light switches off again automatically after 30 seconds.

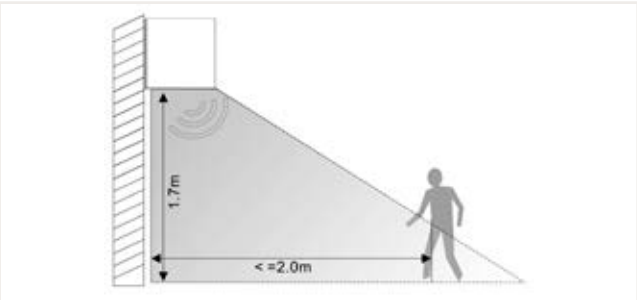

- Charging port: Type-A,5V DC.
  A charger is not included.
  Charging: RED light
  Fully charged: GREEN light
  Charging time: approx. 9h
  Light duration: approx. 6h

- The charger to be used must meet the requirements of EN IEC 60598-1 for safety extra-low voltage (SELV).

- Adjustable light angle
  The upper and lower flaps can be moved to change the light angle.

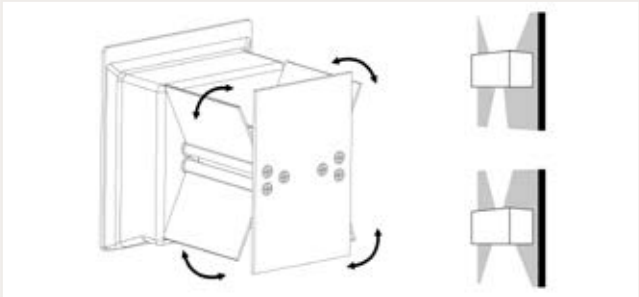

6 Installation PEB fixing point

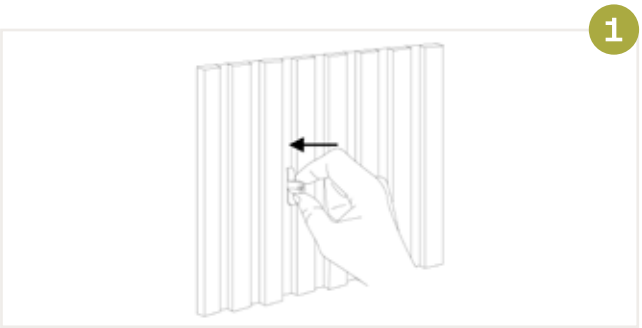

1) Position the two PEB fixing points at the desired location. Press the PEB fixing points into the felt of the acoustic panel.

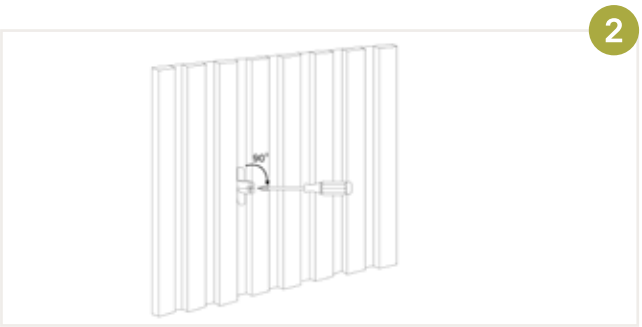

2) Turn the PEB fixing points 90 degrees to the right using a screwdriver.

7 Installation Cube

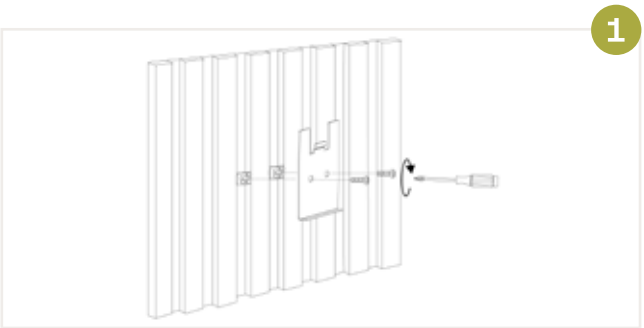

1) Screw the Wall mount to the fixing points.

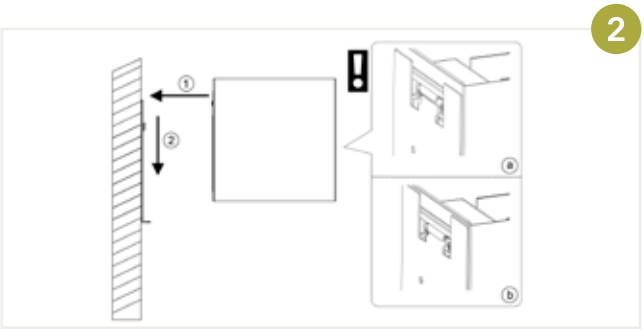

2) Position the cube lamp (without outer housing) slightly above the mounting plate and then push it down so that the tab of the cube hooks onto the mounting plate.

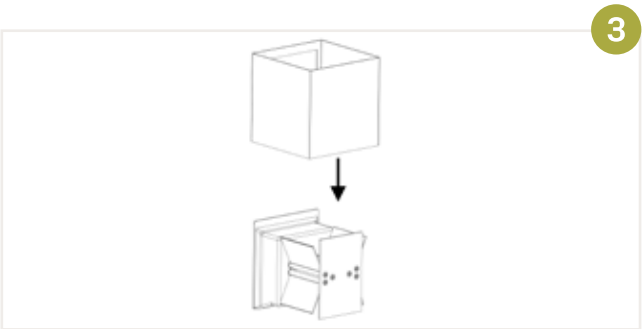

3) Now slide the outer housing straight onto the lamp from above.

FR

Nos indications techniques d'utilisation, écrites et orales, ainsi que le contenu des instructions de pose, des informations techniques et des prospectus sont basés sur l'expérience et sont fournis en toute bonne foi.Ces informations sont données à titre indicatif. En raison de la diversité des possibilités d'application, il n'est pas possible de présenter tous les détails.Aucune obligation ou responsabilité ne peut donc être assumée par ter Hürne. Les consignes peuvent être adaptées à tout moment et sans préavis aux progrès techniques.

AVERTISSEMENT !

Risque d'explosion ! Ne pas court-circuiter, ouvrir, jeter au feu ou dans l'eau les accumulateurs/batteries. Protéger de la chaleur, des contraintes mécaniques et du rayonnement direct du soleil. En cas de fuite des batteries, éviter tout contact avec la peau, les yeux et les muqueuses – rincer immédiatement à l'eau et consulter un médecin.

Contenu

1 Spécifications du produit 11
2 Contenu de la livraison 11
3 Données techniques 11
4 Symboles et consignes 11
5 Fonctions 12
6 Installation Point de Fixation PEB 13
7 Installation Cube 13

Information sur le produit
Eirik Cube

1 Spécifications du produit

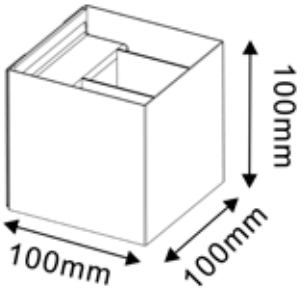

N° d'article	1101350002
Dimensions (L x l x H x mm)	100×100×100mm
Matériau	ABS+aluminium+acier
Couleur de la surface	Noir
Source lumineuse	SMD 2835 LED, CRI≥80, SDCM<6 (non remplaçable)
Température de fonctionnement	-10°C - 30°C en intérieur
Flux lumineux	272 lm
Pile	4400 mAh (non remplaçable)
Accessoires	1 × câble USB type-A de 1,2 m, 1 × support mural, 1 × télécommande (la pile est incluse) 2 × points de fixation PEB, 2 × vis

2 Contenu de la livraison

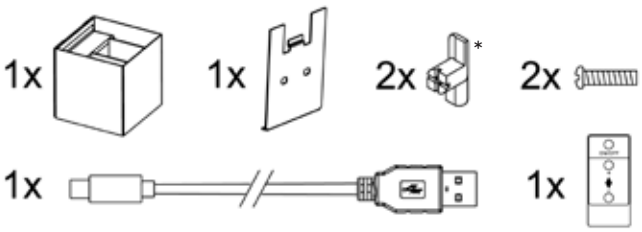

*Une optimisation technique a permis de supprimer la pointe au niveau du point de fixation PEB. Les points de fixation avec pointe peuvent continuer à être utilisés sans restriction.

3 Données techniques

Puissance nominale (W)	2,5
Tension d'entrée (Vdc)	5
Nombre LED (pce)	18
Température de couleur (K)	3000

4 Symboles et consignes

CE	Le sigle CE atteste de la conformité aux directives européennes applicables au produit.
III	Classe de protection III
	Le produit est uniquement destiné à une utilisation en intérieur.
	Le symbole de la tonne de déchets barrée signifie que cet appareil ne doit pas être éliminé avec les déchets ménagers à la fin de sa durée d'utilisation. L'appareil doit être déposé dans des centres de collecte aménagés, des centres de recyclage ou des entreprises de traitement des déchets.
	Le symbole de la tonne de déchets barrée sur batteries ou piles signifie que les batteries et piles ne doivent pas être éliminées avec les déchets ménagers à la fin de la durée d'utilisation. Elles peuvent contenir des métaux lourds toxiques et sont soumises au traitement des déchets spéciaux.
IP20	La classe de protection IP20 signifie « IP » = Ingress Protection (= protection contre les intrusions). Le premier chiffre « 2 » signifie protection contre les corps étrangers d'un diamètre ≥ 12,5 mm ainsi que protection contre l'accès avec le doigt. Le deuxième chiffre « 0 » signifie aucune protection contre l'eau.
LED	La source lumineuse de ce luminaire n'est pas remplaçable ; lorsque la source lumineuse arrive en fin de vie, le luminaire doit être remplacé dans son intégralité.
Ce produit contient une source lumineuse de classe d'efficacité énergétique F.	

5 Fonctions - positions de commutation

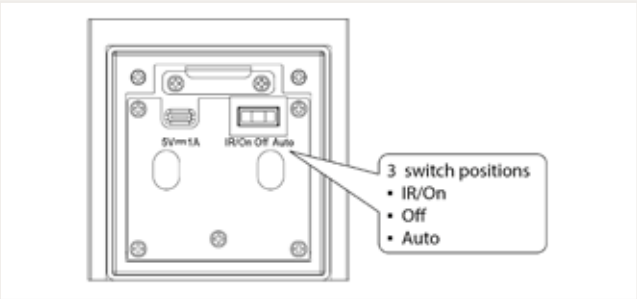

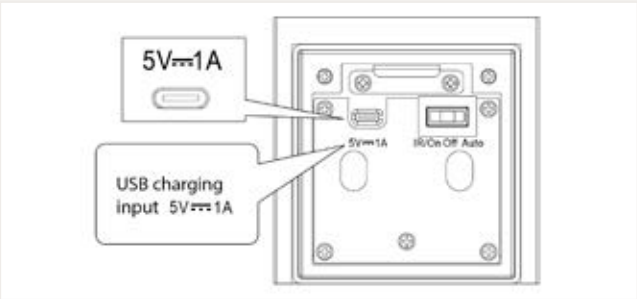

- Interrupteur vers la gauche = IR/ON
  Lumière allumée en permanence, ou commutable ON/OFF et variable (+/-) avec la télécommande fournie. Portée de la télécommande < 3 m. La pile de la télécommande est incluse. Il faut utiliser une pile au lithium de type CR2025 3V.

- Interrupteur au milieu = OFF
  Lumière éteinte en permanence

- Interrupteur vers la droite = Auto
  Le capteur de mouvement est activé. Dans un rayon de < 2 m et à une hauteur de 1,7 m, le capteur de mouvement réagit pendant l'obscurité et allume la lampe lorsqu'un mouvement est détecté.Après 30 secondes, la lampe s'éteint automatiquement.

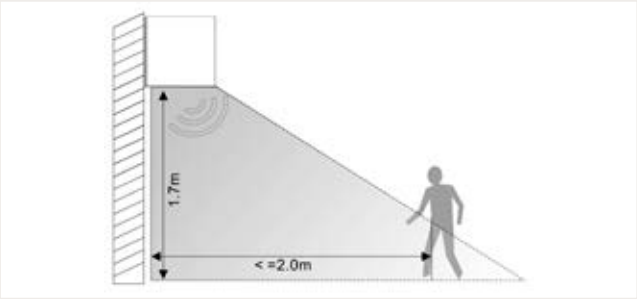

- Port de charge : Type-A,5V DC.
  Un chargeur n'est pas compris dans la livraison.
  Chargement en cours : le voyant rouge est allumé.
  Charge complète : le voyant vert s'allume.
  Durée de charge : env. 9h
  Durée d'éclairage : env. 6h

- Le chargeur utilisé doit répondre aux exigences de la norme EN EC 60598-1 pour la basse tension de sécurité (SELV).

- Angle d'éclairage réglable
  Les flaps supérieurs et inférieurs peuvent être déplacés pour modifier l'angle d'éclairage.

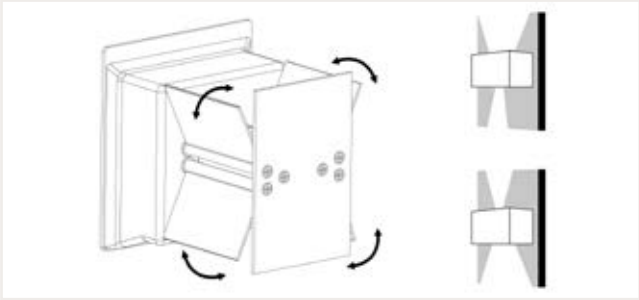

6 Installation du point de fixation PEB

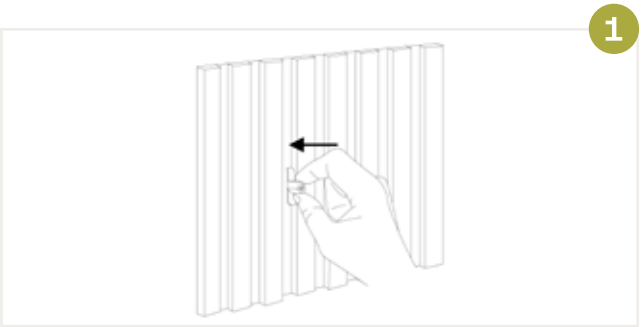

1) Placez les deux points de fixation PEB à l'endroit souhaité. Enfoncez les points de fixation PEB dans le feutre du panneau acoustique.

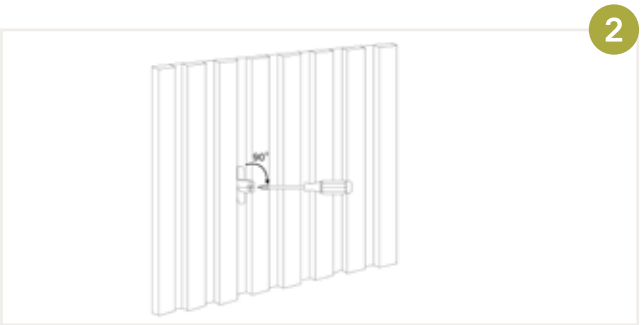

2) Tournez les points de fixation PEB de 90 degrés dans le sens des aiguilles d'une montre à l'aide d'un tournevis.

7 Installation Cube

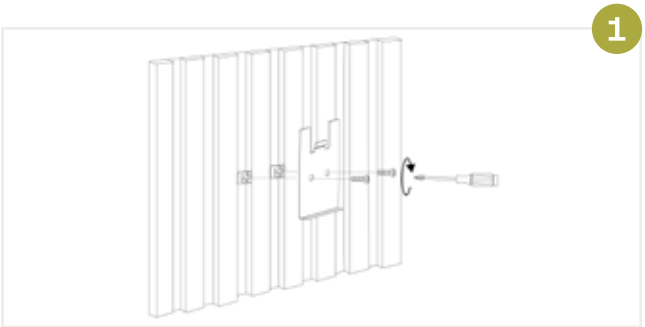

1) Vissez le support mural aux points de fixation.

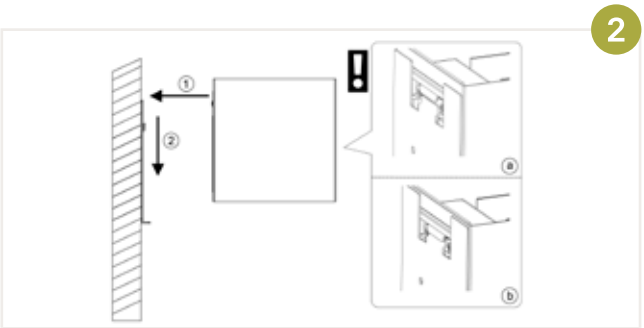

2) Positionnez le luminaire cube (sans boîtier) légèrement au-dessus de la plaque de montage et appuyer vers le bas de sorte que la languette du luminaire cube s'accroche à la plaque de montage.

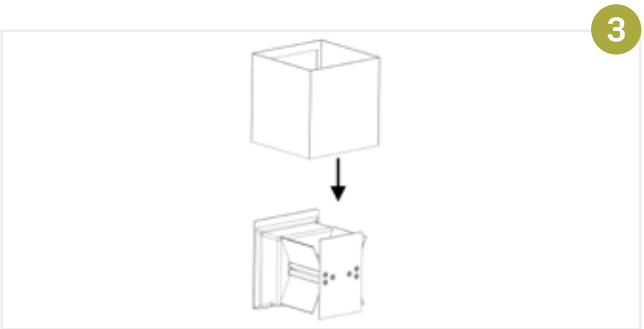

3) Faites glisser le boîtier extérieur tout droit sur le luminaire, par le haut.

ter Hürne

ES

Nuestras indicaciones técnicas de aplicación, tanto escritas como verbales, así como los contenidos de las instrucciones de instalación, la información técnica y también los folletos se basan en la experiencia y se ofrecen atendiendo a nuestro mejor juicio. Esta información se consideran indicaciones no vinculantes. Debido a la diversidad de posibilidades de aplicación, no es posible presentar todos los detalles. Por lo tanto, ter Hürne no puede asumir ninguna responsabilidad al respecto. Las indicaciones pueden ser adaptadas al progreso técnico en cualquier momento y sin previo aviso.

¡ADVERTENCIA!

¡Peligro de explosión! No cortocircuite ni abra las baterías recargables o desechables, ni las arroje al fuego o al agua. Protéjalas del calor, la tensión mecánica y la luz solar directa. En caso de fuga de las baterías, evite el contacto con la piel, los ojos y las mucosas; enjuague inmediatamente con agua y acuda al médico.

Contenido

1 Especificaciones del producto 15
2 Volumen de suministro 15
3 Datos técnicos 15
4 Símbolos e indicaciones 15
5 Funciones 16
6 Instalación del punto de fijación PEB 17
7 Instalación de Cube 17

Información sobre el producto Eirik Cube

1 Especificaciones del producto

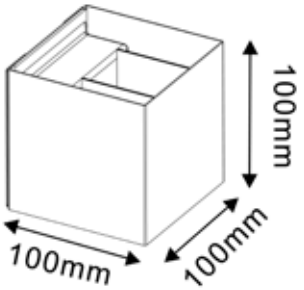

Número de artículo	1101350002
Dimensiones (LxAnxAl en mm)	100×100×100mm
Material	ABS+aluminio+acero
Color de la superficie Negro	Schwarz
Fuente de luz	SMD 2835 LED, CRI≥80, SDCM<6 (no intercambiable)
Temperatura de servicio	-10°C - 30°C interiores
Flujo luminoso	272 lm
Batería	4400 mAh (no intercambiable)
Accesorios	1× cable USB tipo C de 1,2 m, 1× soporte de pared, 1× control remoto (incluye pila) 2× puntos de fijación PEB, 2× tornillo

2 Volumen de suministro

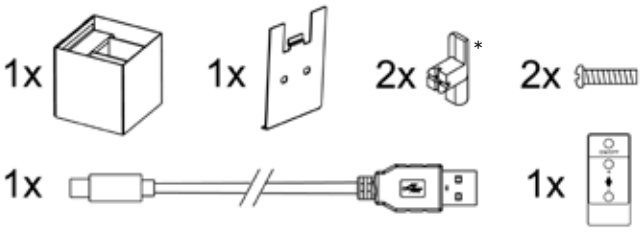

*Mediante una optimización técnica, se ha eliminado la espiga del punto de fijación PEB. Los puntos de fijación con espiga pueden seguir utilizándose sin restricciones.

3 Datos técnicos

Potencia nominal (W)	2,5
Tensión de entrada (V cc)	5
Cantidad de leds (unidad)	18
Temperatura de color (K)	3000

4 Símbolos e indicaciones

CE	La marca CE confirma la conformidad del producto con las directivas de la UE aplicables.
III	Clase de protección III
	El producto solamente es adecuado para utilizarse en interiores
	El símbolo del contenedor de basura tachado significa que este equipo no debe eliminarse en la basura doméstica una vez transcurrida su vida útil. El equipo debe entregarse a puntos de recogida equipados, instalaciones de reciclaje y empresas de gestión de residuos.
	El símbolo del contenedor de basura tachado en pilas o baterías significa que las pilas y baterías no deben eliminarse en la basura doméstica. Estas pueden contener metales pesados tóxicos y están sujetas a un tratamiento de residuos especial.
IP20	La clase de protección IP20 significa "IP"= Ingress Protection (= protección contra la penetración). La primera cifra «2» significa protección contra cuerpos extraños con un diámetro ≥ 12,5 mm, así como protección contra el acceso con el dedo. La segunda cifra «0» significa que no tiene protección contra el agua.
LED	La fuente de luz de esta lámpara no es reemplazable; cuando la fuente de luz haya llegado al final de su vida útil, se debe reemplazar toda la lámpara.
Este producto contiene una fuente de luz con una clase de eficiencia energética F.	

5 Funciones - 3 posiciones de conmutación

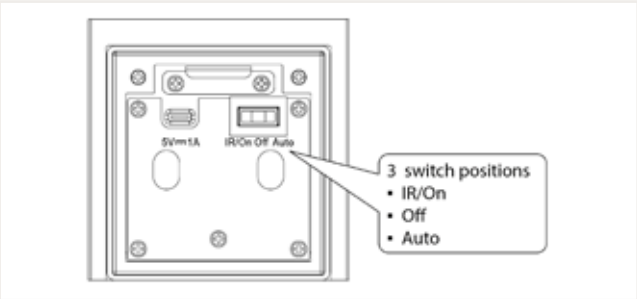

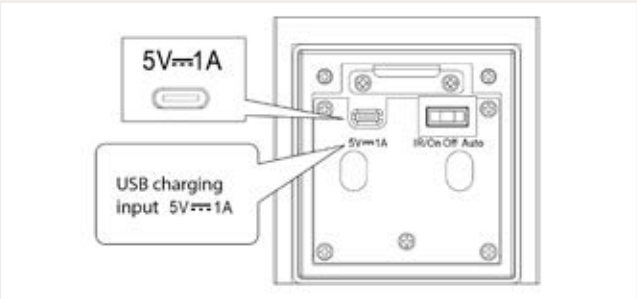

- Interruptor hacia la izquierda = IR/ON
  Luz encendida permanentemente, o conmutable a ON/OFF y atenuable (+/-) con el control remoto suministrado. Alcance del control remoto < 3 m. La pila para el control remoto está incluida. Debe utilizarse una pila de litio del tipo CR2025 3V.

- Interruptor en el centro = OFF
  luz apagada permanentemente

- Interruptor hacia la derecha = Auto
  El sensor de movimiento está activado. Dentro de un radio de < 2 m y una altura de 1,7 m, el sensor de movimiento reacciona en la oscuridad y enciende la luminaria al detectar movimiento. Transcurridos 30 segundos, la luminaria vuelve a apagarse automáticamente.

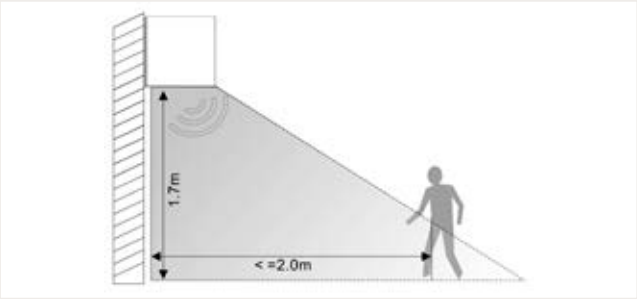

- Conexión de carga: tipo C,5V CC.
  No se incluye el cargador en el volumen de suministro.
  Proceso de carga: la lamparita roja está encendida
  Carga completa: la lamparita verde está encendida
  Tiempo de carga: aprox. 9 h
  Autonomía: aprox. 6 h

- El cargador que se utilizará debe cumplir con los requisitos de la EN IEC 60598-1 relativos a la tensión extrabaja de seguridad (SELV).

- Ángulo de la luz ajustable
  Las tapas superior e inferior pueden moverse para cambiar el ángulo de la luz.

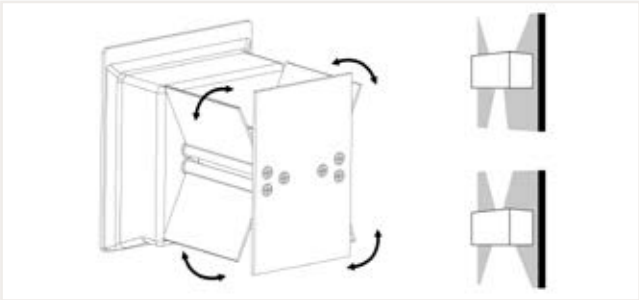

6 Instalación del punto de fijación PEB

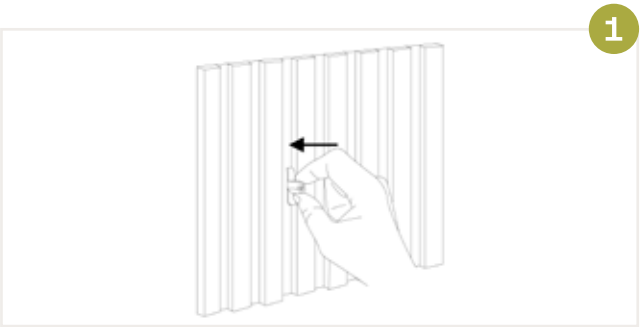

1) Coloque ambos puntos de fijación PEB en la posición deseada. Presione los puntos de fijación PEB en el fieltro del panel acústico.

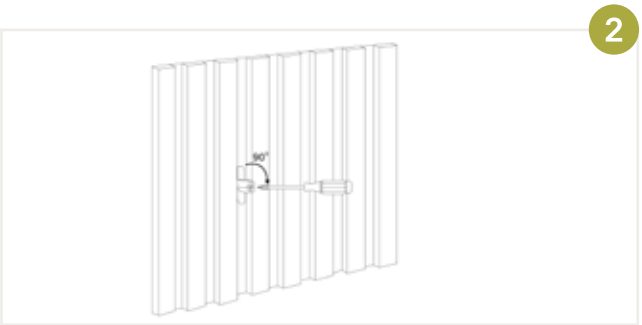

2) Gire 90 grados los puntos de fijación PEB con un destornillador en sentido horario.

7 Instalación de Cube

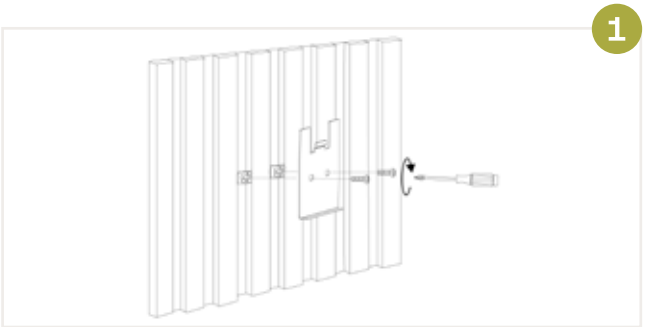

1) Atornille firmemente el soporte de pared en los puntos de sujeción.

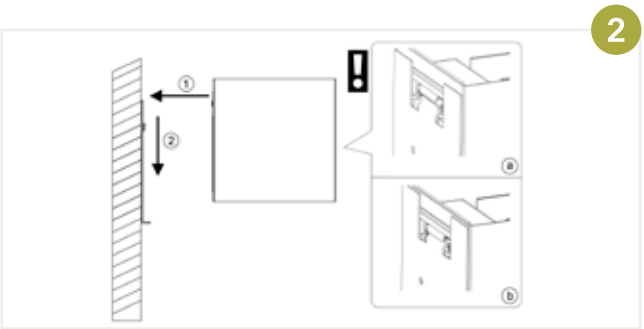

2) Coloque la luminaria de cubo (sin la carcasa externa) ligeramente por encima de la placa de montaje y luego presiónela hacia debajo de modo que la lengüeta de la lámpara de cubo se enganche en la placa de montaje.

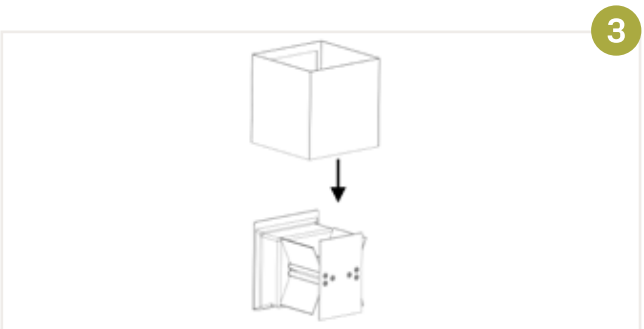

3) Ahora desplace la carcasa externa en posición recta y desde arriba en la lámpara.

NL

Onze schriftelijke en mondelinge gebruiksaanwijzingen en de inhoud van de montagehandleiding, technische informatie en alle brochures zijn gebaseerd op ervaring en worden naar beste weten gegeven. Deze informatie geldt als niet-bindende instructie. Vanwege de veelzijdigheid van de toepassingsmogelijkheden is de weergave van alle bijzonderheden niet mogelijk. Daarom kan ter Hürne hiervoor geen aansprakelijkheid of verantwoordelijkheid aanvaarden. De instructies kunnen te allen tijde zonder aankondiging worden aangepast aan de technische vooruitgang.

WAARSCHUWING!

Explosiegevaar! Accu's/batterijen niet kortsluiten, openen, in vuur of water gooien. Beschermen tegen hitte, mechanische belasting en direct zonlicht. Bij lekkende batterijen contact met huid, ogen en slijmvliezen vermijden – onmiddellijk met water spoelen en een arts raadplegen.

Inhoud

1 Productspecificaties 19
2 Leveringsomvang 19
3 Specificaties 19
4 Symbolen en instructies 19
5 Functies 20
6 Installatie PEB-bevestigingspunt 21
7 Installatie Cube 21

NL

Productinformatie Eirik Cube

1 Productspecificaties

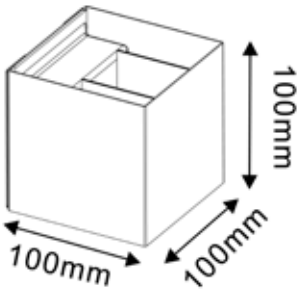

Artikelnummer	1101350002
Afmetingen (l x b x h in mm)	100×100×100mm
Materiaal	ABS+aluminium+staal
Kleur van het oppervlak	zwart
Lichtbron	SMD 2835 LED, CRI≥80, SDCM<6 (niet verwisselbaar)
Bedrijfstemperatuur	-10 °C - 30 °C binnenruimtes
Lichtstroom	272 lm
Accu	4400 mAh (niet verwisselbaar)
Toebehoren	1 × 1,2 m kabel USB type C, 1 × wandhouder, 1 × afstandsbediening (batterij inbegrepen), 2 × PEB-bevestigingspunten, 2 × schroeven

2 Leveringsomvang

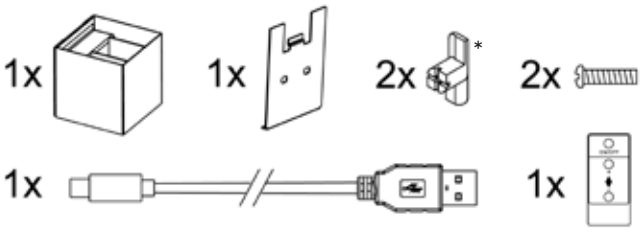

*Door een technische optimalisatie is de pen bij het PEB-bevestigingspunt verwijderd. Bevestigingspunten met pen kunnen nog steeds zonder beperkingen worden gebruikt.

3 Specificaties

Nominaal vermogen (W)	2,5
Ingangsspanning (VDC)	5
Aantal leds (stuks)	18
Kleurtemperatuur (K)	3000

4 Symbolen en instructies

CE	De CE-markering bevestigt de conformiteit met de voor het product toepasselijke EU-richtlijnen.
III	Beschermingsklasse III
	Het product is alleen geschikt voor gebruik in binnenruimtes
	Het symbool van de doorgestreepte vuilnisbak betekent, dat dit apparaat aan het einde van de gebruiksduur niet met het huisvuil mag worden weggegooid. Het apparaat moet bij daarvoor uitgeruste inzamelpunten, recyclingbedrijven of afvalverwijderingsbedrijven worden afgegeven.
	Het symbool van de doorgestreepte vuilnisbak op batterijen en accu's betekent, dat batterijen en accu's niet met het huisvuil mogen worden weggegooid. Die kunnen giftige zware metalen bevatten en zijn onderworpen aan de verwerking van gevaarlijk afval.
IP20	Beschermingsklasse IP20 betekent “IP” = Ingress Protection (= bescherming tegen binnendringen). Het eerste cijfer “2” betekent bescherming tegen vreemde deeltjes met diameter ≥ 12,5 mm en bescherming tegen toegang met de vinger. Het tweede cijfer “0” betekent geen bescherming tegen water.
LED	De lichtbron van deze lamp kan niet worden vervangen; wanneer de lichtbron het einde van zijn levensduur heeft bereikt, moet de gehele lamp worden vervangen.
Dit product bevat een lichtbron met energieklasse F.	

5 Functies - 3 schakelposities

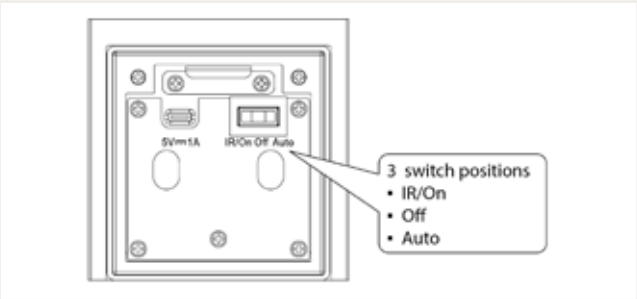

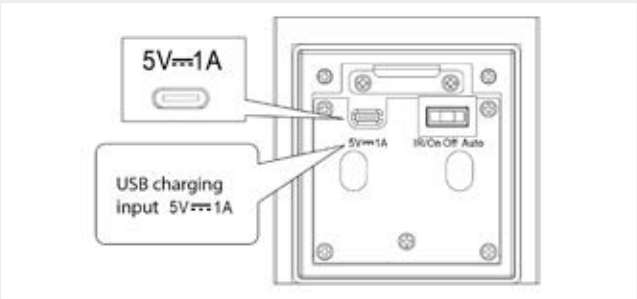

- Schakelaar naar links = IR/ON
  Licht permanent aan, of schakelbaar ON/OFF en dimbaar (+/-) met de bijgeleverde afstandsbediening. Bereik van de afstandsbediening < 3 m. De batterij voor de afstandsbediening is inbegrepen. Er moet een lithium-batterij van het type CR2025 3V worden gebruikt.

- Schakelaar in het midden = OFF
  licht permanent uit

- Schakelaar naar rechts = Auto
  de bewegingssensor is geactiveerd. De Bewegingssensor reageert in het donker binnen een radius van < 2 m en een hoogte van 1,7 m en schakelt de lamp in, wanneer er beweging wordt gedetecteerd. De lamp schakelt na 30 seconden automatisch weer uit.

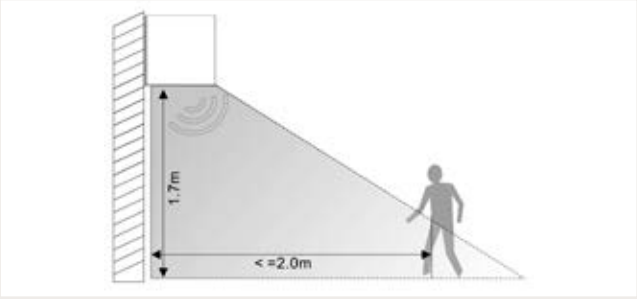

- Laadaansluiting: type-A, 5V DC.
  Een oplader is niet bij de levering inbegrepen.
  Oplaadproces: rood lampje brandt
  Volledig opgeladen: groen lampje brandt
  Oplaadtijd: ca. 9 u.
  Brandduur: ca 6 u.

- De te gebruiken oplader moet aan de eisen van EN IEC 60598-1 voor de extra lage veiligheidsspanning (SELV) voldoen.

- Instelbare lichthoek
  De bovenste en onderste kleppen kunnen worden bewogen om de lichthoek te veranderen.

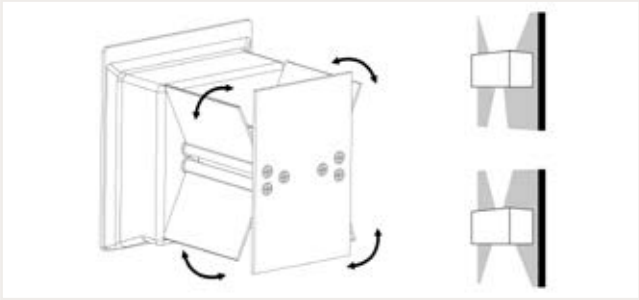

6 Installatie PEB-bevestigingspunt

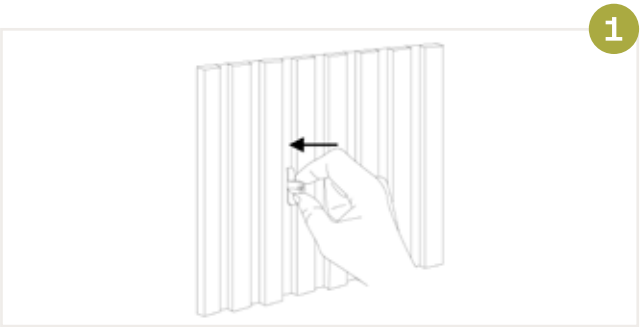

1) Plaats de beide PEB-bevestigingspunten op de gewenste positie. Druk de PEB-bevestigingspunten in het vilt van het akoestische paneel.

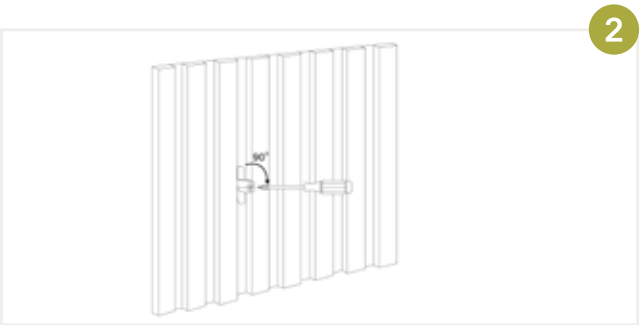

2) Draai de PEB-bevestigingspunten 90 graden rechtsom met een schroevendraaier

7 Installatie Cube

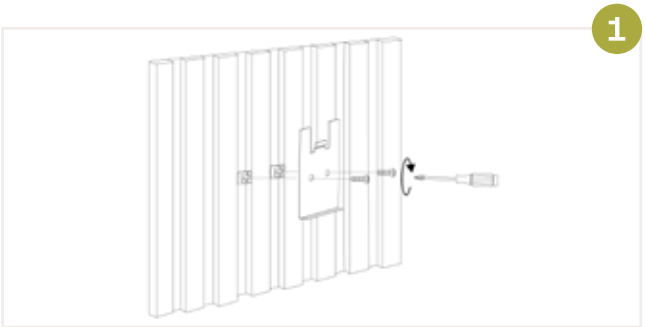

1) Schroef de wandhouder aan de bevestigingspunten vast.

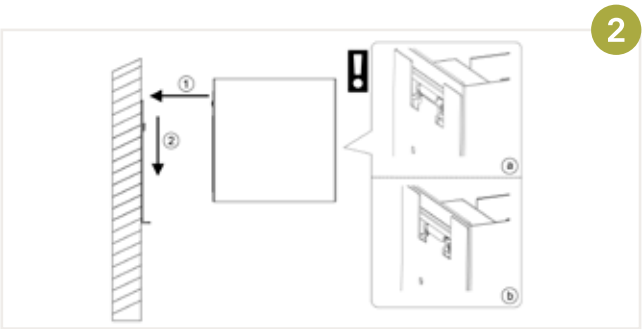

2) Positioneer de Cube-lamp (zonder buitenbehuizing) iets boven de montageplaat en druk hem daarna naar onderen, zodat de lus van de Cube-lamp in de montageplaat haakt.

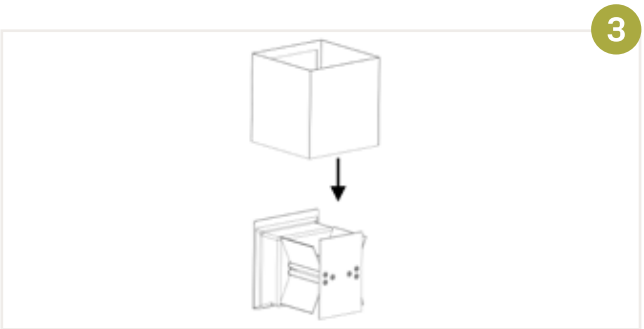

3) Schuif nu de buitenbehuizing recht van bovenaf op de lamp.

ter Hürne

PL

Nasze ustne i pisemne instrukcje stosowania, jak również treść instrukcji montażu, informacji technicznych i broszur są oparte na doświadczeniu i są dostarczane zgodnie z naszą najlepszą wiedzą. Informacje te nie są wiążące. Ze względu na szeroki zakres możliwych zastosowań nie jest możliwe podanie wszystkich szczegółów. W związku z tym ter Hürne nie może przyjąć żadnej odpowiedzialności ani zobowiązań. Informacje mogą zostać dostosowane do postępu technicznego w dowolnym momencie bez wcześniejszego powiadomienia.

OSTRZEŻENIE!

Niebezpieczeństwo wybuchu! Nie zwarować akumulatorów/baterii, nie otwierać ich, nie wrzucać do ognia ani do wody. Chronić przed wysoką temperaturą, obciążeniem mechanicznym i bezpośrednim działaniem promieni słonecznych. W przypadku wycieku baterii unikać kontaktu ze skórą, oczami i błonami śluzowymi – natychmiast przepłukać wodą i skontaktować się z lekarzem.

Spis treści

1 Specyfikacje produktu....23
2 Zakres dostawy....23
3 Dane techniczne....23
4 Symbole i uwagi....23
5 Funkcje....24
6 Instalacja Punkt mocowania PEB....25
7 Instalacja Cube....25

Informacje o produkcie Eirik Cube

1 Specyfikacje produktu

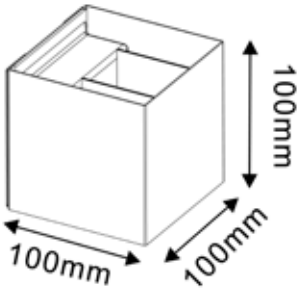

Numer artykułu	1101350002
Wymiary (dł. x szer. x wys. w mm)	100×100×100mm
Materiał	ABS+aluminium+stal
Kolor powierzchni	Czarny
Źródło światła	SMD 2835 LED, CRI≥80, SDCM<6 (niewymienne)
Temperatura robocza	-10°C - 30°C Wnętrza
Strumień świetlny	272 lm
Bateria	4400 mAh (niewymienne)
Dodatki	1× 1,2 m Kabel USB TYP-A, 1× Uchwyt ścienny, 1× Pilot (Bateria jest dołączona) 2× punkty mocowania PEB, 2× Śruby

2 Zakres dostawy

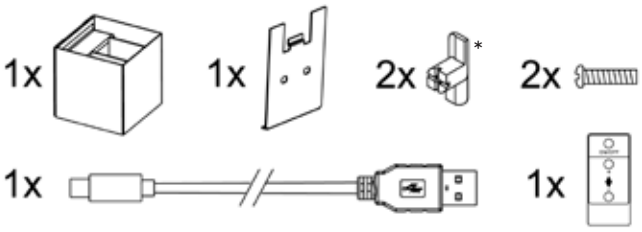

*W wyniku optymalizacji technicznej usunięto trzpień z punktu mocowania PEB. Punkty mocowania z trzpieniem mogą być nadal używane bez ograniczeń.

3 Dane techniczne

Moc znamionowa (W)	2,5
Napięcie wejściowe (Vdc)	5
Ilość LED (sztuk)	18
Temperatura koloru (K)	3000

4 Symbole i uwagi

CE	Znak CE potwierdza zgodność z dyrektywami UE mającymi zastosowanie do produktu.
III	Klasa ochrony III
	Produkt nadaje się wyłącznie do użytku w pomieszczeniach
	Symbol przekreślonego kosza na śmieci oznacza, że tego urządzenia nie wolno wyrzucać wraz z odpadami domowymi po zakończeniu okresu eksploatacji. Urządzenie należy utylizować w wyznaczonych punktach zbiórki, centrach recyklingu lub firmach zajmujących się utylizacją odpadów.
	Symbol przekreślonego kosza na baterie lub akumulatory oznacza, że baterii i akumulatorów nie wolno wyrzucać razem z odpadami domowymi. Mogą one zawierać toksyczne metale ciężkie i podlegają utylizacji odpadów niebezpiecznych.
IP20	Stopień ochrony IP20 oznacza „IP” = Ingress Protection. Pierwsza cyfra „2” oznacza ochronę przed ciałami obcymi o średnicy ≥ 12,5 mm i ochronę przed dostępem palcem. Druga cyfra „0” oznacza brak ochrony przed wodą.
LED	Źródło światła tej oprawy nie jest wymienialne; po osiągnięciu końca okresu eksploatacji należy wymienić całą oprawę.
Ten produkt zawiera źródło światła o klasie efektywności energetycznej F.	

5 Funkcje - 3 pozycje przełączania

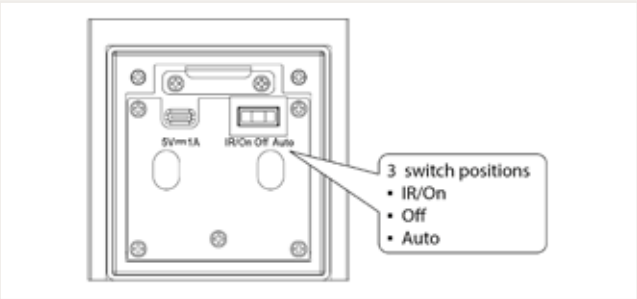

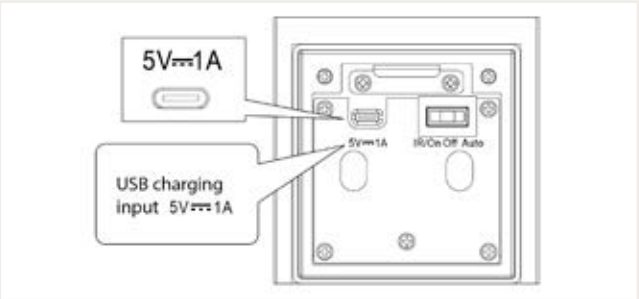

- Przełącznik w lewo = światło IR/ON włączone na stałe lub przełączane ON/OFF i ściemniane (+/-) za pomocą dołączonego pilota zdalnego sterowania. Zasięg pilota zdalnego sterowania < 3 m. W zestawie znajduje się bateria do pilota zdalnego sterowania. Należy stosować baterię litową CR2025 3 V.

- Przełącznik na środku = OFF
  Światło wyłączone na stałe

- Przełącznik w prawo = tryb automatyczny
  Czujnik ruchu jest aktywowany. W promieniu < 2 m i na wysokości 1,7 m czujnik ruchu reaguje w ciemności i włącza światło po wykryciu ruchu. Światło wyłączy się automatycznie po 30 sekundach.

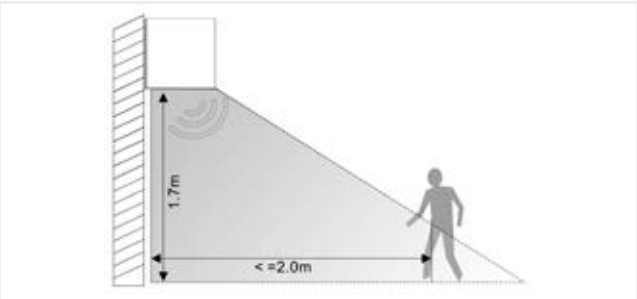

- Złącze ładowania: Typ-A, 5 V DC.
  Ładowarka nie wchodzi w zakres dostawy.
  Proces ładowania: świeci się czerwona lampka
  W pełni naładowany: świeci się zielona lampka
  Czas ładowania: około 9 godzin
  Czas świecenia: około 6 godzin

- Używana ładowarka musi spełniać wymagania normy EN IEC 60598-1 dotyczącej bezpieczeństwa bardzo niskiego napięcia (SELV).

- Regulowany kąt oświetlenia
  Górne i dolne klapki można przesuwać w celu zmiany kąta padania światła.

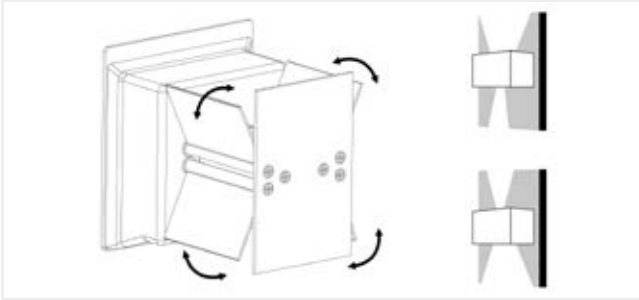

6 Instalacja Punkt mocowania PEB

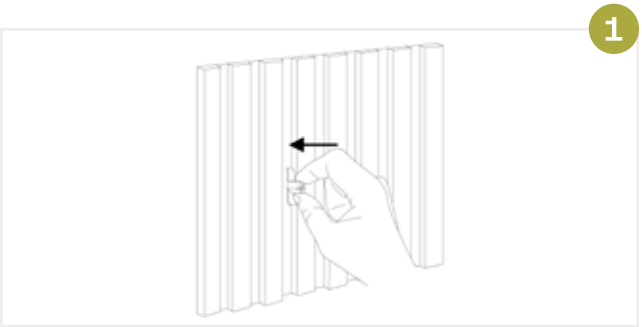

1) Umieść dwa punkty mocowania PEB w żądanej pozycji. Wciśnij punkty mocowania PEB w filc panelu akustycznego.

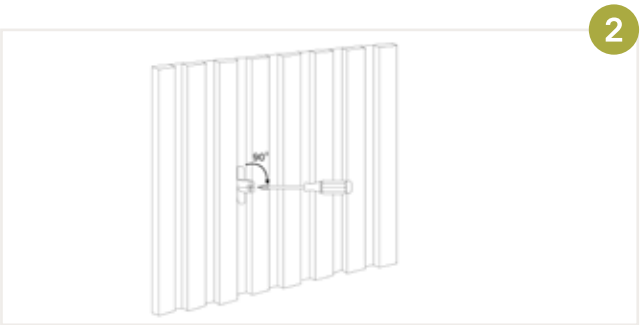

2) Użyj śrubokręta, aby obrócić punkty mocowania PEB o 90 stopni zgodnie z ruchem wskazówek zegara.

7 Installation Cube

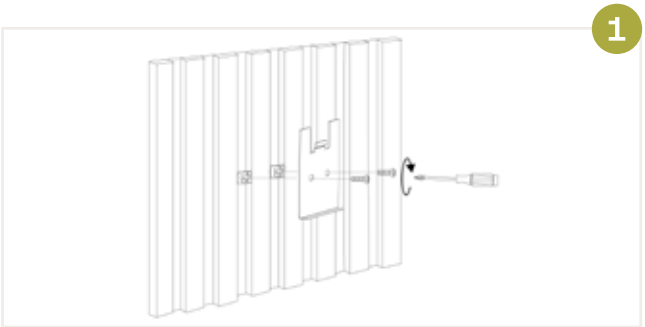

1) Przykręć wspornik ścienny do punktów mocowania.

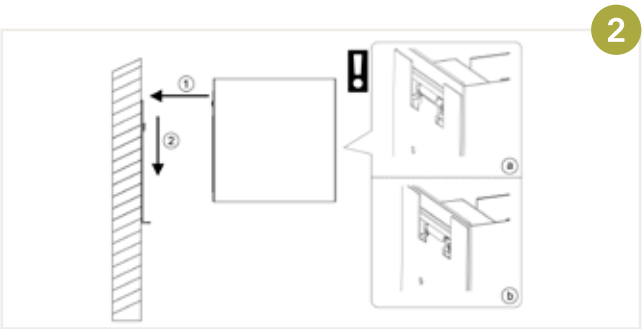

2) Umieść lampkę cube (bez obudowy zewnętrznej) nieco powyżej płyty montażowej, a następnie dociśnij ją tak, aby wypustka lampki cube zaczepiła się o płytę montażową.

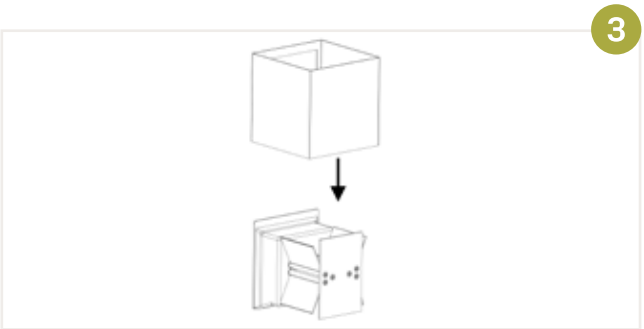

3) Teraz nasuń zewnętrzną obudowę prosto na lampę od góry.

GR

Οι τεχνικές υποδείξεις χρήσης που παρέχουμε προφορικά και γραπτά, καθώς και τα περιεχόμενα των εγχειριδίων τοποθέτησης, των τεχνικών πληροφοριών, καθώς και των διαφημιστικών φυλλαδίων βασίζονται στην πείρα μας και εκφράζονται σύμφωνα με τις πληρέστερες γνώσεις που έχουμε. Αυτές οι πληροφορίες ισχύουν ως μη δεσμευτικές υποδείξεις. Λόγω της ποικιλομορφίας των δυνατοτήτων χρήσης δεν είναι δυνατή η απεικόνιση όλων των μεμονωμένων περιπτώσεων. Κατά συνέπεια, από αυτές δεν απορρέει καμία δέσμευση και καμία ευθύνη για την ter Hürne. Οι υποδείξεις μπορούν να προσαρμόζονται οποιαδήποτε στιγμή και χωρίς προειδοποίηση στις τεχνολογικές εξελίξεις.

Προειδοποίηση!

Κίνδυνος έκρηξης! Μην βραχυκυκλώνετε, μην ανοίγετε ή μην ρίχνετε τις μπαταρίες στη φωτιά ή στο νερό. Προστατεύστε τις από την θερμότητα, τη μηχανική καταπόνηση και την άμεση επαφή με την ηλιακή ακτινοβολία. Σε περίπτωση διαρροής των μπαταριών, αποφύγετε την επαφή με το δέρμα, τα μάτια και τους βλεννογόνους – ξεπλύνετε αμέσως με νερό και συμβουλευτείτε τον γιατρό σας.

Περιεχόμενα

1 **Προδιαγραφές προϊόντο** 27
2 **Παραδοτέος εξοπλισμός** 27
3 **Τεχνικά στοιχεία** 27
4 **Σύμβολα και υποδείξεις** 27
5 **Λειτουργίες** 28
6 **Εγκατάσταση σημείων στήριξης PEB** 29
7 **Εγκατάσταση Cube** 29

Πληροφορίες προϊόντος Eirik Cube

1 Προδιαγραφές προϊόντος

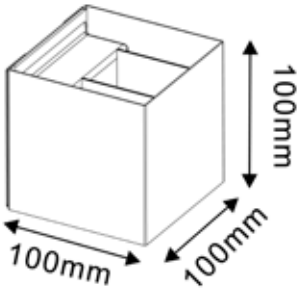

Αριθμός προϊόντος	1101350002
Διαστάσεις (ΜxΠxΥ σε mm)	100x100x100mm
Υλικό	ABS+αλουμίνιο+χάλυβας
Χρώμα της επιφάνειας	Μαύρο
Πηγή φωτός	SMD 2835 LED, CRI≥80, SDCM<6 (μη αντικαταστάσιμη)
Θερμοκρασία λειτουρ-γίας	-10 °C - 30 °C εσωτερικοί χώροι
Φωτεινή ροή	272 lm
Συσσωρευτής	4400 mAh (μη αντικαταστάσιμος)
Παρελκόμενο	1x 1,2 m καλώδιο USB τύπου C, 1x στήριγμα τοίχου, 1x τηλεχειριστήριο (η μπαταρία περιλαμβάνεται) 2x σημεία στήριξης PEB, 2x βίδες

2 Παραδοτέος εξοπλισμός

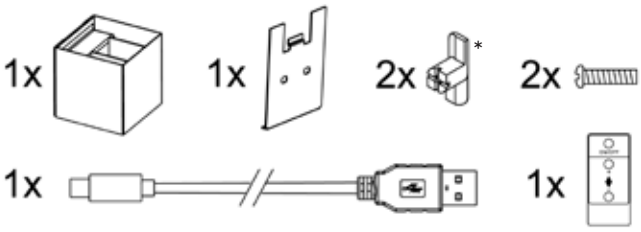

*Μέσω μιας τεχνικής βελτιστοποίησης, ο πείρος στο σημείο στερέωσης PEB έχει αφαιρεθεί. Τα σημεία στερέωσης με πείρο μπορούν να συνεχίσουν να χρησιμοποιούνται χωρίς περιορισμούς.

3 Τεχνικά στοιχεία

Ονομαστική ισχύς (W)	2,5
Ισχύς εισόδου (Vdc)	5
Ποσότητα Led (τεμάχια)	18
Θερμοκρασία χρώματος (K)	3000

4 Σύμβολα και υποδείξεις

CE	Το σήμα CE επιβεβαιώνει τη συμμόρφωση με τις οδηγίες της ΕΕ που αφορούν το προϊόν.
III	Κατηγορία προστασίας III
	Το προϊόν είναι κατάλληλο μόνο για χρήση σε εσωτερικούς χώρους
	Το σύμβολο των διαγραμμένων κάδων απορριμμάτων σημαίνει ότι η συσκευή αυτή δεν επιτρέπεται να απορρίπτεται μαζί με τα οικιακά απορρίμματα στο τέλος του χρόνου χρήσης της. Η συσκευή πρέπει να παραδίδεται σε διαμορφωμένα σημεία συλλογής, σταθμούς ανακύκλωσης ή εταιρείες διαχείρισης απορριμμάτων.
	Το σύμβολο των διαγραμμένων κάδων απορριμμάτων επάνω σε μπαταρίες ή συσσωρευτές σημαίνει ότι οι μπαταρίες και οι συσσωρευτές δεν επιτρέπεται να απορρίπτονται μαζί με τα οικιακά απορρίμματα. Μπορεί να περιέχουν τοξικά βαρέα μέταλλα και υπόκεινται σε επεξεργασία επικίνδυνων αποβλήτων.
IP20	Η κατηγορία προστασίας IP20 σημαίνει «IP» = Ingress Protection (= προστασία από εισχώρηση). Το πρώτο ψηφίο «2» σημαίνει προστασία από ξένα σώματα με διάμετρο ≥ 12,5 mm, καθώς και προστασία από πρόσβαση με τα δάκτυλα. Το δεύτερο ψηφίο «0» σημαίνει καμία προστασία από το νερό.
LED	Η πηγή φωτός αυτού του φωτιστικού δεν είναι αντικαταστάσιμη. Όταν η πηγή φωτός φτάσει στο τέλος της διάρκειας ζωής της, πρέπει να αντικατασταθεί ολόκληρο το φωτιστικό.
Αυτό το προϊόν περιέχει μια πηγή φωτός με κατηγορία ενεργειακής απόδοσης F.	

5 Λειτουργίες – 3 θέσεις ενεργοποίησης

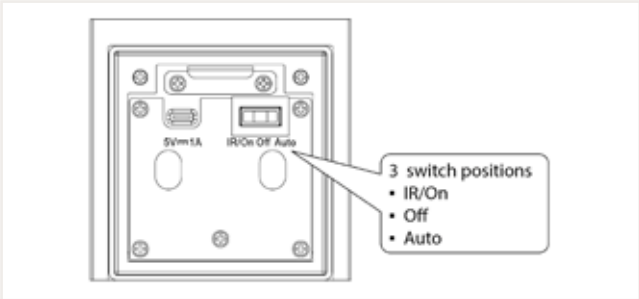

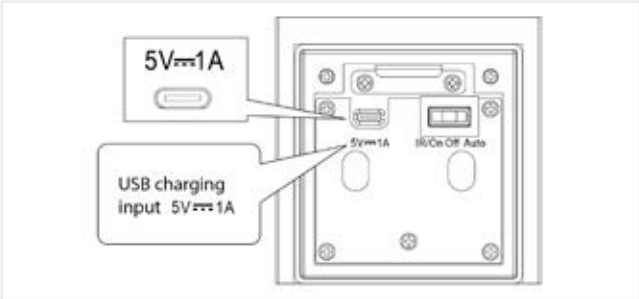

- Διακόπτης προς τα αριστερά = IR/ON
  Φως σταθερά ενεργοποιημένο ή με δυνατότητα μεταγωγής ON/OFF και με ρύθμιση έντασης φωτισμού (+/-) με το συνοδευτικό τηλεχειριστήριο. Εμβέλεια τηλεχειριστηρίου < 3 m. Περιλαμβάνεται η μπαταρία για το τηλεχειριστήριο. Πρέπει να χρησιμοποιηθεί μια μπαταρία λιθίου τύπου CR2025 3V.

- Διακόπτης στο μέσο = OFF
  Φως σταθερά απενεργοποιημένο

- Διακόπτης προς τα δεξιά = Auto
  Ο αισθητήρας λειτουργίας είναι ενεργοποιημένος.
  Εντός μίας ακτίνας < 2 m και ενός ύψους 1,7 m, ο αισθητήρας κίνησης αντιδρά στο σκοτάδι και το φως ανάβει, όταν ανιχνευτεί μια κίνηση.
  Μετά από 30 δευτερόλεπτα, το φως απενεργοποιείται ξανά αυτόματα.

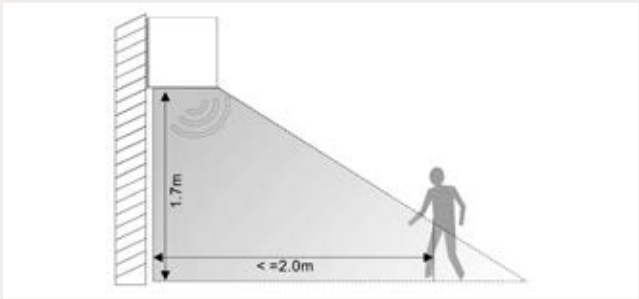

- Σύνδεση φόρτισης: τύπος C, 5V DC.
  Στον παραδοτέο εξοπλισμό δεν περιλαμβάνεται συσκευή φόρτισης.
  Διαδικασία φόρτισης: ανάβει το κόκκινο λαμπάκι
  Πλήρως φορτισμένο: ανάβει το πράσινο λαμπάκι
  Χρόνος φόρτισης: περ. 9h
  Διάρκεια φωτισμού: περ. 6h

- Η συσκευή φόρτισης που πρέπει να χρησιμοποιείται πρέπει να πληροί τις απαιτήσεις του προτύπου EN IEC 60598-1 για την πολύ χαμηλή τάση ασφαλείας (SELV).

- Ρυθμιζόμενη γωνία φωτισμού
  Τα επάνω και κάτω καπάκια μπορούν να μετακινηθούν, ώστε να αλλάξει η γωνία φωτισμού.

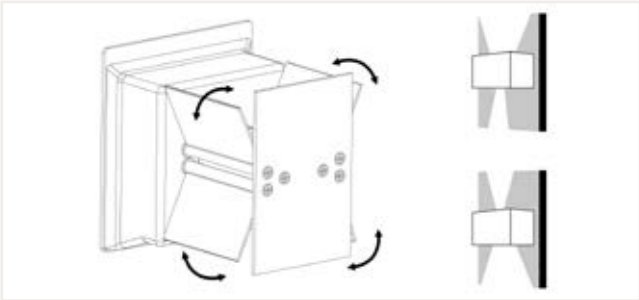

6 Εγκατάσταση σημείου στήριξης PEB

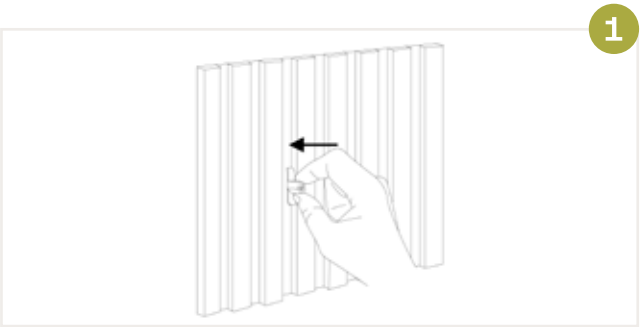

1) Τοποθετήστε τα δύο σημεία στήριξης PEB στην επιθυμητή θέση. Πιέστε τα σημεία στήριξης PEB μέσα στο πήλιμα του ακουστικού πάνελ.

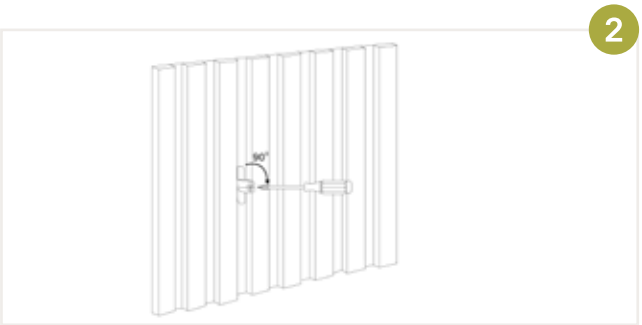

2) Περιστρέψτε τα σημεία στήριξης PEB με ένα κατσαβίδι κατά 90 μοίρες δεξιόστροφα

7 Εγκατάσταση Cube

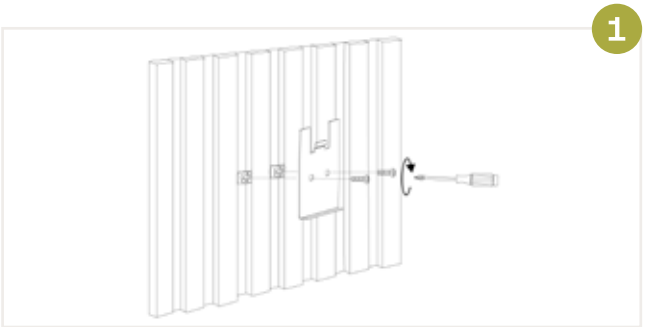

1) Βιδώστε σταθερά το στήριγμα τοίχου στα σημεία στερέωσης.

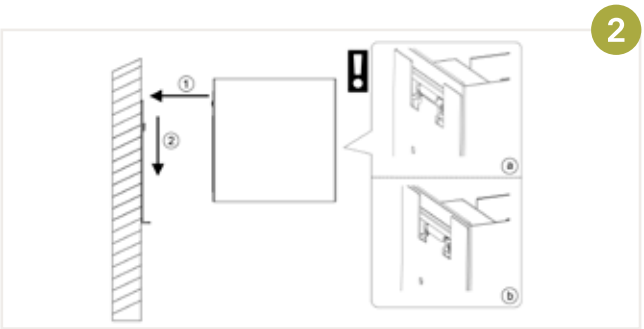

2) Τοποθετήστε το φωτιστικό Cube (χωρίς εξωτερικό περίβλημα) λίγο πιο επάνω από την πλάκα συναρμολόγησης και στη συνέχεια πιέστε την προς τα κάτω έτσι, ώστε η γλώσσα του φωτιστικού Cube να αγκιστρώσει στην πλάκα συναρμολόγησης.

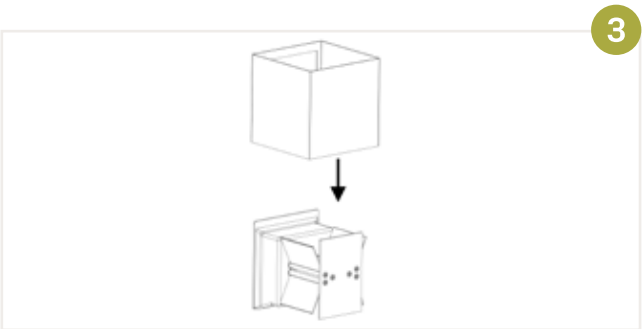

3) Σπρώξτε τώρα το εξωτερικό περίβλημα από επάνω ακριβώς στον λαμπτήρα.